TYPICKÉ ŘEZY MONIÉRKAMI – SCHÉMA VÝZTUŽE

ŘEZ 1

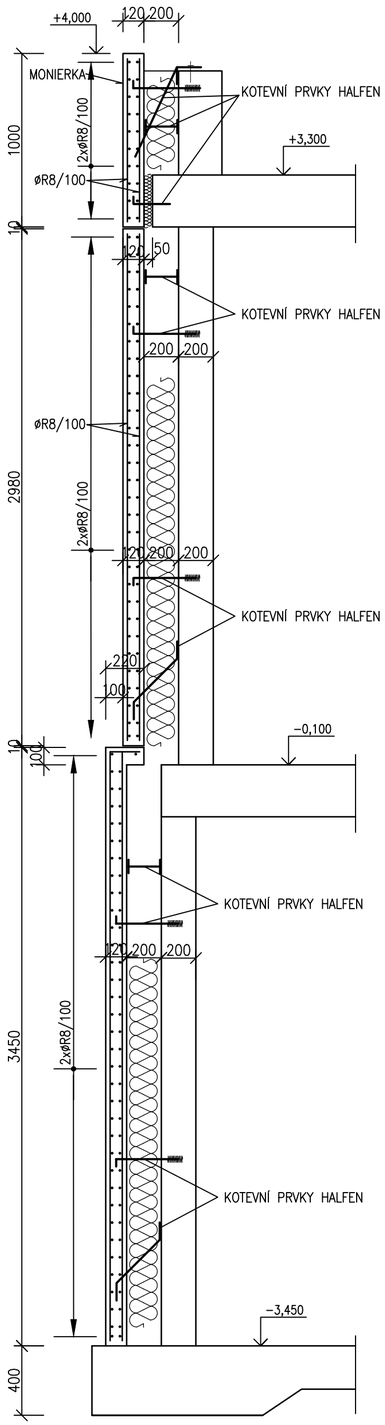

ŘEZ 2

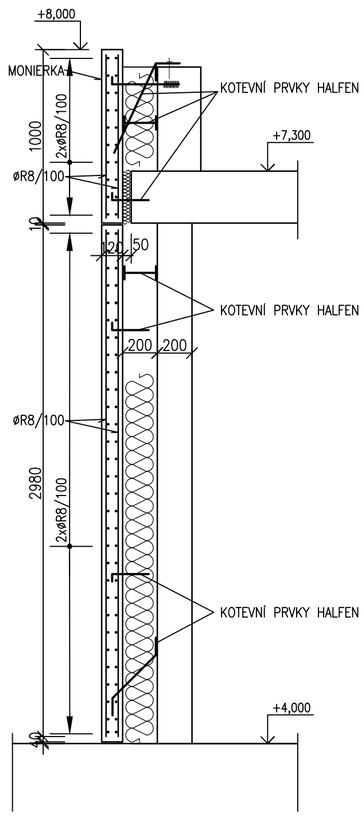

ŘEZ 3

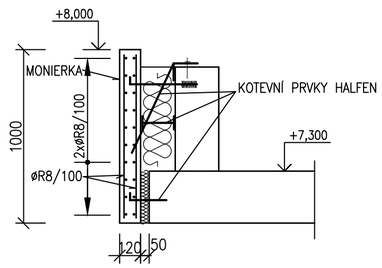

ŘEZ 4

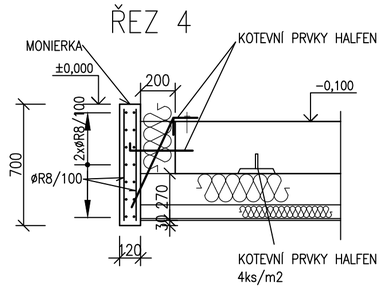

POZNÁMKA:

MONIÉRKA MUSÍ BÝT MAX. PO 6m DILATOVÁNA. POZICE DILATACÍ JE MOŽNÉ UPRAVIT DLE RASTRU BEDNĚNÍ

MNOŽSTVÍ VÝZTUŽE:

MONIERKY – 180kg/m3

POZNÁMKA:

VÝKAZ MONOLITICKÝCH KONSTRUKCÍ JE PROVEDEN V ROZSAHU PRO DPS DLE přílohy č.13 VYHLÁŠKY č.499/2006. JE TEDY DOPOČÍTÁN ZE SCHÉMAT VYZTUŽENÍ POMOCÍ PŘEDPOKLÁDANÉHO PROCENTA VYZTUŽENÍ. PŘED SAMOTNÝM PROVÁDĚNÍM JE NUTNÉ ZPRACOVAT VÝROBNÍ DOKUMENTACE, ZE KTERÉ VYPLYNOU PŘESNÉ HMOTNOSTI VÝZTUŽE.

MATERIÁL KONSTRUKCÍ

OCEL S235;S355

OCEL B500B (R 10 505.0)–VÝZTUŽ SE ZARUČENOU SVAŘITELNOSTÍ

ŽB DESKY;ŽB PRŮVLAKY;ŽB STĚNY; SCHODIŠTĚ; VÝTAH. ŠACHTA – C30/37 XC1

ŽB MONIERKA – LC 1,6(LEHČENÝ BETON)

±0,000 = +281,450m B.p.v. / úroveň podlahy 2.NP stávající admin. budovy

Zodp.projektant	Vypracoval	Kontrola	ing.Jiří Kopecký projekt.činnost ve výstavbě Weinfurtherova 84,Vysoké Mýto tel.: 608903570
ing.Jiří Kopecký	ing.Květa Zemanová	ing.Jiří Kopecký	
Kraj : Pardubický	Obec : Vysoké Mýto		
Investor : TELMAX s.r.o.;Jiráskova 154, 566 01 Vysoké Mýto , IČO 27481166			
Název akce : ADMINISTRATIVNÍ BUDOVA TELMAX VYSOKÉ MÝTO			Datum: 09/2024
			Číslo zakázky:
			Stupeň dok.: DPS
			Měřítko: 1:25
Objekt : SO 01 – ADMINISTRATIVNÍ BUDOVA			
Obsah : STAVEBNĚ KONSTRUKČNÍ ŘEŠENÍ ŽB MONIERKY – VÝKRES VÝZTUŽE			Příloha : D.1.2.c.27